符合RoHS环保要求

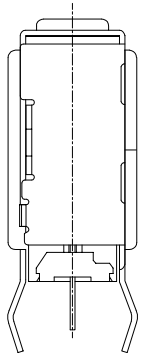

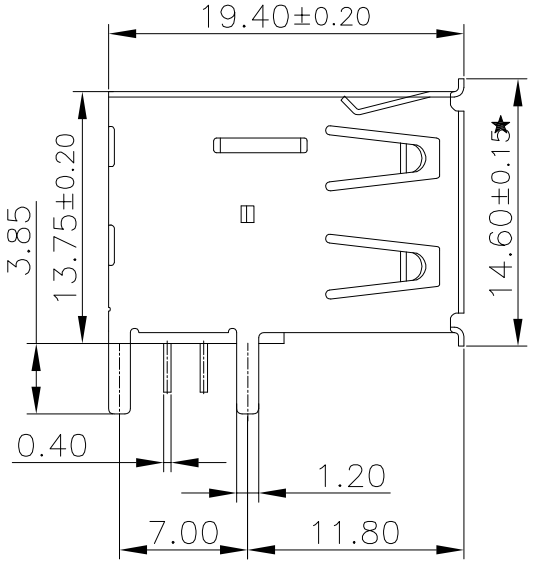

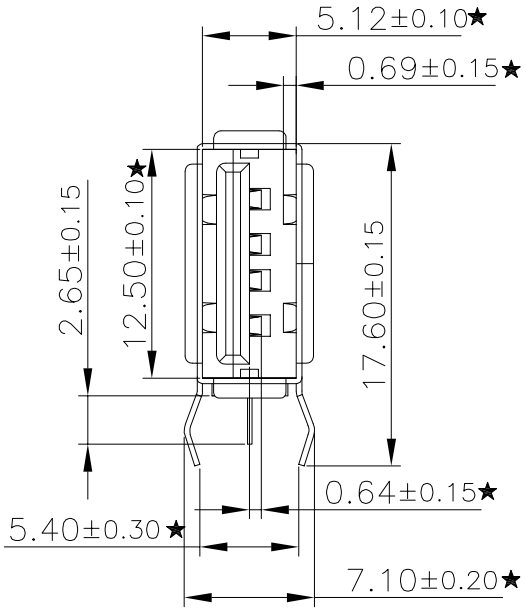

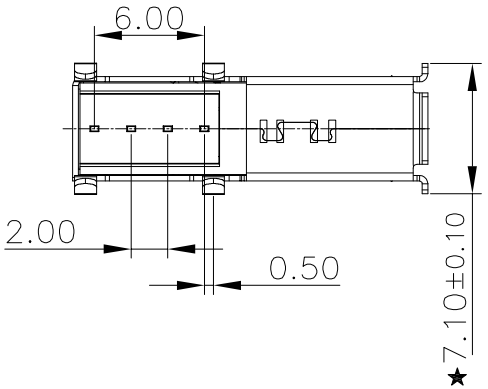

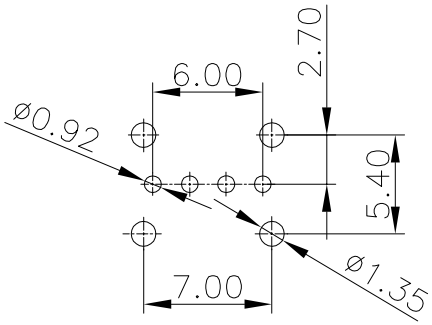

备注：

电气性能：

接触阻抗：30毫欧(最大)

绝缘阻抗:100兆欧(最小)

耐高压:500V AC 一分钟

电镀:

端子:

1. 接触区域镀金
2. 焊接区域亮锡100u″min

外壳：

1. 全区域镀镍50u″min

					X.°	±3°
					.X°	±2°
					.XX°	±1°
					.X	±0.30
					.XX	±0.20
变更单号	说 明	日 期	版 本	修改人	.XXX	±0.10
修 改 履 历					未详细说明之公差	

制 图		日 期		比 例: 1:1	产品名称: USB AF 侧插长体 K脚7.10
审 核		日 期		视 图:	产品料号: U2AF-F301-DDH
核 准		日 期		单 位: mm	

东莞淞淋电子有限公司
Dongguan SongLin Electronics Co., Ltd

图面编号: | 版本: A0 | 页码: 1/1

CUSTOMER DRAWING