符合RoHS环保要求

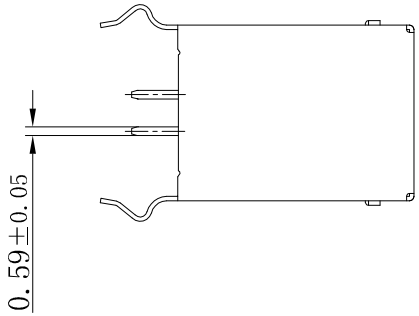

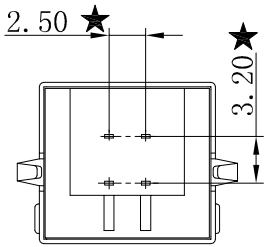

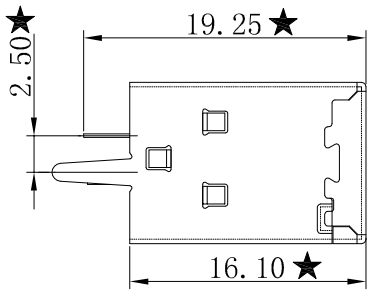

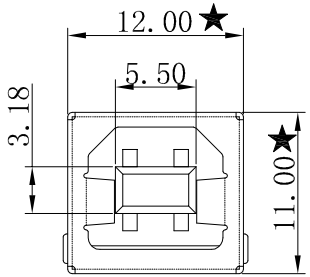

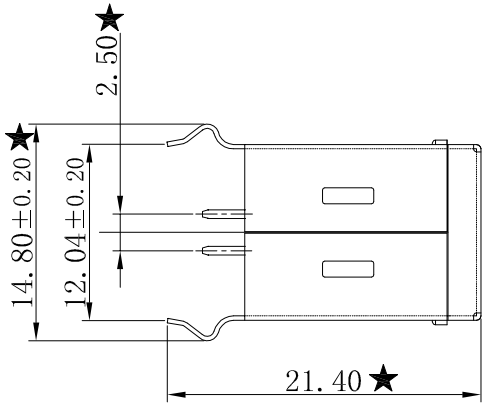

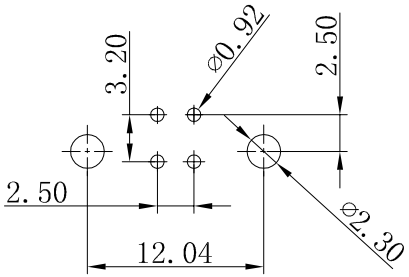

PCB Layout

备注：

电气性能：

接触阻抗：30毫欧(最大)

绝缘阻抗:100兆欧(最小)

耐高压:500V AC 一分钟

电镀:

端子:

1.接触区域镀金

2.焊接区域亮锡100u″min

外壳：

1.全区域镀镍50u″min

2.全区域镀金1u″

变更单号	说 明	日 期	版 本	修改人

修 改 履 历

X.°	±3°
.X°	±2°
.XX°	±1°
.X	±0.30
.XX	±0.20
.XXX	±0.10

未详细说明之公差

制 图		日 期		比 例: 1:1	产品名称: USB B/F 180度
审 核		日 期		视 图:	产品料号: U2BF-G201-XXX
核 准		日 期		单 位: mm	

东莞淞淋电子有限公司
Dongguan SongLin Electronics Co., Ltd

图面编号: | 版本: A0 | 页码: 1/1

CUSTOMER DRAWING